# RYSUNEK KONSTRUKCYJNY KAP CHODNIKOWYCH

SKALA 1:20

## PRZEKRÓJ POPRZECZNY NA OBIEKCIE

SKALA 1:20

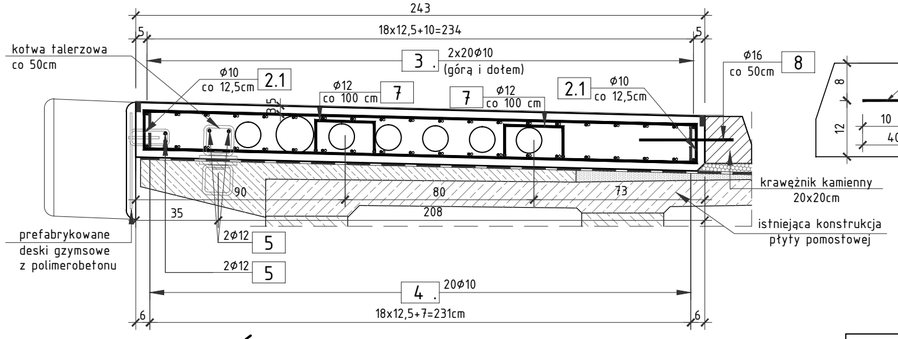


## PRZEKRÓJ POPRZECZNY NA DOJEZDZIE

SKALA 1:20

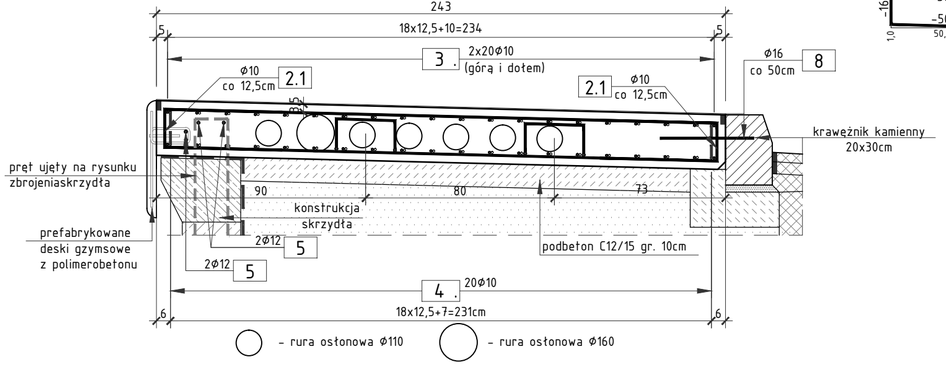


## SCHEMAT DOZBROJENIA WSPORNIKA POD LATARNIĄ

SKALA 1:20

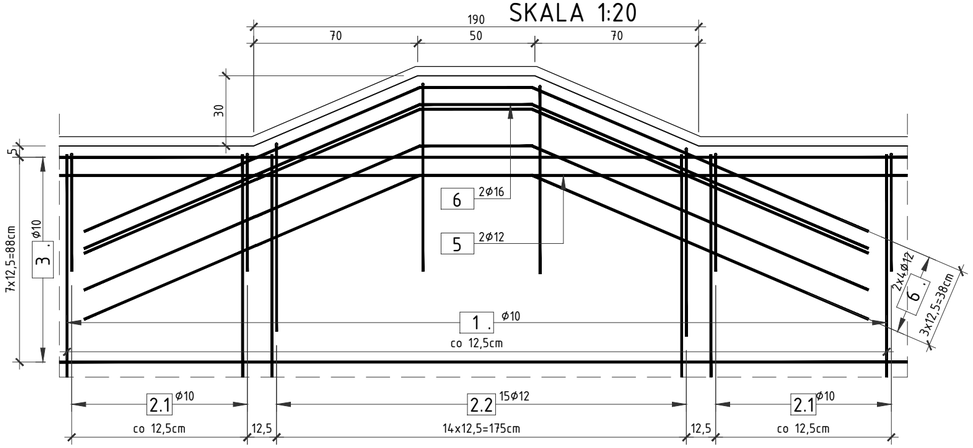


## SCHEMAT ROZMIESZCZENIA OTWORÓW W KRAWĘŻNIKU

SKALA 1:10

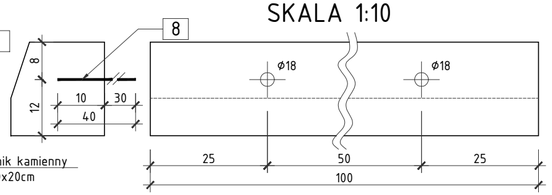


**1** 4070Φ10 (4005Φ10) L=235cm

**2.1** 4030Φ10 (3965Φ10) L=116cm

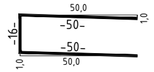


**2.2** 6x15Φ12 (6x15Φ12) L=176cm

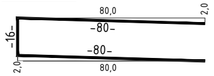


**3** 920Φ10 (905Φ10) L=1200cm

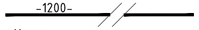


Uwaga:
Pręty należy łączyć na zakład o długości min. 50cm.

**4** 890Φ10 (890Φ10) L=114cm

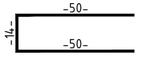


**5** 92Φ12 (90Φ12) L=1200cm

Uwaga:
Pręty należy łączyć na zakład o długości min. 65cm.

**6** 6x10Φ12 (6x10Φ12) L=362m

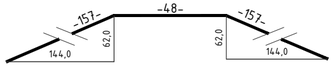


Uwaga:
Wykonać 6 (6) wsporników pod latarnię.

**7** 508Φ12 (500Φ12) L=69cm

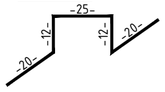


**8** (508Φ16) (500Φ16) L=40cm




## ZESTAWIENIE STALI ZBROJENIOWEJ DLA KAPY CHODNIKOWEJ PÓŁNOCNEJ (L=254,15m):

| NR | Średnica | Długość | Ilość | Długość łączna AIII N [m] | | |
|---|---|---|---|---|---|---|
| | [mm] | [cm] | [szt.] | 10 | 12 | 16 |
| 1 | 10 | 235 | 4070 | 9564,50 | | |
| 2.1 | 10 | 116 | 4030 | 4674,80 | | |
| 2.2 | 12 | 176 | 90 | | 158,40 | |
| 3 | 10 | 1200 | 920 | 11040,00 | | |
| 4 | 10 | 114 | 890 | 1014,60 | | |
| 5 | 12 | 1200 | 92 | | 1104,00 | |
| 6 | 12 | 362 | 60 | | 217,20 | |
| 7 | 12 | 69 | 508 | | 350,52 | |
| 8 | 16 | 40 | 508 | | | 203,20 |
| Długość łączna | | | [m] | 26293,90 | 1830,12 | 203,20 |
| Masa 1m | | | [kg/m] | 0,617 | 0,888 | 1,578 |
| RAZEM | | | [kg] | 16211,2 | 1624,8 | 320,7 |
| OGÓŁEM STALI | | | [kg] | **18156,7** | | |

WYKONAĆ 1 ZESTAW

## ZESTAWIENIE STALI ZBROJENIOWEJ DLA KAPY CHODNIKOWEJ POŁUDNIOWEJ (L=250,15m):

| NR | Średnica | Długość | Ilość | Długość łączna AIII N [m] | | |
|---|---|---|---|---|---|---|
| | [mm] | [cm] | [szt.] | 10 | 12 | 16 |
| 1 | 10 | 235 | 4005 | 9411,75 | | |
| 2.1 | 10 | 116 | 3965 | 4599,40 | | |
| 2.2 | 12 | 176 | 90 | | 158,40 | |
| 3 | 10 | 1200 | 905 | 10860,00 | | |
| 4 | 10 | 114 | 890 | 1014,60 | | |
| 5 | 12 | 1200 | 90 | | 1080,00 | |
| 6 | 12 | 362 | 60 | | 217,20 | |
| 7 | 12 | 69 | 500 | | 345,00 | |
| 8 | 16 | 40 | 500 | | | 200,00 |
| Długość łączna | | | [m] | 25885,75 | 1800,60 | 200,00 |
| Masa 1m | | | [kg/m] | 0,617 | 0,888 | 1,578 |
| RAZEM | | | [kg] | 15959,5 | 1598,6 | 315,7 |
| OGÓŁEM STALI | | | [kg] | **17873,8** | | |

WYKONAĆ 1 ZESTAW

## ZESTAWIENIE MATERIAŁÓW DLA KAPY CHODNIKOWEJ PÓŁNOCNEJ:

| | |
|---|---|
| Stal zbrojeniowa A-IIIN | - wg zestawienia |
| Beton C25/30 | - 140,00m$^3$ |
| Beton C12/15 | - 3,00m$^3$ |
| Deskowanie | - 10,00m$^2$ |
| Rura osłonowa HDPE Φ110 | - 6x255,0m |
| Rura osłonowa HDPE Φ160 | - 1x255,0m |

## ZESTAWIENIE MATERIAŁÓW DLA KAPY CHODNIKOWEJ POŁUDNIOWEJ:

| | |
|---|---|
| Stal zbrojeniowa A-IIIN | - wg zestawienia |
| Beton C25/30 | - 138,00m$^3$ |
| Beton C12/15 | - 3,00m$^3$ |
| Deskowanie | - 10,00m$^2$ |
| Rura osłonowa HDPE Φ110 | - 6x251,0m |
| Rura osłonowa HDPE Φ160 | - 1x251,0m |

## UWAGA:

1. Wykonać kapę północną (L=254,15m) i kapę południową (L=250,15m)
2. Wymiary prętów podano w osiach.
3. Promienie gięć prętów zgodnie z PN-91/B-10042.
4. Rozstawy i ilości kotew kap chodnikowych wg rysunku konstrukcyjnego wspornika.
5. Pręty kotwiące krawężnik wkleić na żywicę w otworze Φ18 L=10cm wykonanym w krawężniku. Na 1mb krawężnika wykonać 2 otwory w rozstawie 50cm.
6. Bariery ochronne mocować na kotwy wklejane wg systemu producenta.
7. Uszczelnianie nawierzchni jezdni na styku z krawężnikiem należy wykonać przy pomocy elastycznej taśmy uszczelniającej. W analogiczny sposób należy uszczelnić styk pomiędzy krawężnikiem a kapą.
8. Na kapie chodnikowej zlokalizowane są studzienki rewizyjne. W miejscu studzienki pręty nr 1 i 3 odpowiednio dociąć. Luźne końce prętów dozbroić prętami nr 2.1 i 4.
9. Nad każdą podporą należy wykonać dylatacje pełną kapy chodnikowej. W miejscu wykonania dylatacji luźne końce pręta nr 3 dozbroić prętami nr 4.
10. Po zakończonym betonowaniu, w kapach chodnikowych należy wykonać nacięcia dylatacyjne w rozstawie co ~4,0m, poprzeczne do osi obiektu, na przedłużeniu szczelin desek gzymsowych. Nacięcia wykonać na głębokość ok 2,0cm i uszczelnić zalewką z żywic epoksydowo - poliuretanowych.
11. W km ~0+260,00 znajduję się przejście dla pieszych. W okolicy przejścia należy obniżyć krwężnik z częścią kapy chodnikowej. Pręty w rejonie obniżenia kapy chodnikowej należy odpowiednio zweryfikować i dostosować na budowie.
12. Wykonać dla każdej z kap (kapa północna i południowa) 6 wsporników pod latarnie wg schematu.
13. Liczby podane w nawiasach odnoszą się do kapy południowej.

OTULINA MIN. 3,5cm


SMP projektanci

SMP Projektanci Sp. z o.o. Sp. k.
ul. Głuchowska 1
60-101 Poznań
www.smp.poznan.pl
e-mail: biuro@smp.poznan.pl
tel. 61 861 96 36, fax. 61 861 06 44
NIP 779-23-71-246 REGON 301375359


Inwestor:
Gmina Września
ul. Ratuszowa 1, 62-300 Września

Nazwa inwestycji:
Modernizacja wiaduktu w ciągu ul. Paderewskiego we Wrześni wraz z dojazdami i ścianami oporowymi na dojazdach.

Branża: MOSTOWA | Stadium dokumentacji: PB/PW

| Stanowisko | Imię i nazwisko | Nr uprawnień specjalność | Podpis |
|---|---|---|---|
| Projektant | mgr inż. Łukasz Szuba | 7131/190/P/2002 konstrukcyjno-budowlana | Szuba |
| Opracował | mgr inż. Grzegorz Gryczka | | |
| Opracował | mgr inż. Dawid Żuchliński | | Żuchliński |
| Sprawdzający | mgr inż. Krzysztof Pokorski | WKP/0091/POOM/06 mostowa | Pokorski |

Tytuł rysunku: Rysunek konstrukcyjny kap chodnikowych

Nr: 23

Nr umowy: 84/WIK/2016 | Data opracowania: 01/2017 | Skala: 1:20