Profil 2

Podziałka 1:100/100

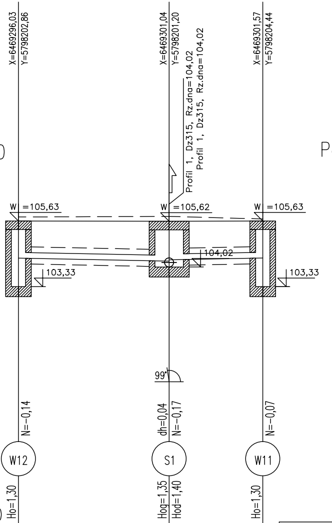
X=6469296,03
Y=5798202,86
X=6469301,04
Y=5798201,20
Profil 1, Dz315, Rz.dna=104,02
Profil 1, Dz315, Rz.dna=104,02
X=6469301,57
Y=5798204,44
W =105,63
W =105,62
W =105,63
104,02
103,33
103,33
99°
N=-0,14
dh=0,04
N=-0,17
N=-0,07
W12
S1
W11
Ho=1,30
Hog=1,35
Hod=1,40
Ho=1,30

P.p.=95,00

Rzędna istniejącego terenu	105,77	105,79		105,70
Rzędna projektowanego terenu	105,63	105,62		105,63
Rzędna dna proj. kanału	104,33	104,22	104,27	104,33
Zagłęb. osi względem terenu proj.	1,20	1,30	1,25	1,20
Długość odcinka	5,3		3,3	
Proj. spadek kanału, odległość	L=5,3 i=20 ‰		L=3,3 i=20 ‰	
Proj. średnica zewnętrzna, materiał	Dz200			
Prędkość, przepływ, wypełnienie	V=0,64 m/s, Q=1,23 l/s, hz=2 cm		V=0,64 m/s Q=1,23 l/s hz=2 cm	
Hektometr i odległości	0 0	5,3		8,6

Profil 3

Podziałka 1:100/100

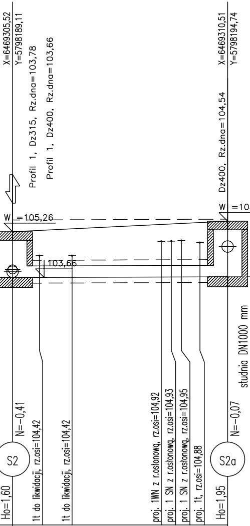
X=6469305,52
Y=5798189,11
Profil 1, Dz315, Rz.dna=103,78
Profil 1, Dz400, Rz.dna=103,66
X=6469310,51
Y=5798194,74
Dz400, Rz.dna=104,54
W =105,26
W =10
103,66
studnia DN1000 mm
N=-0,41
1t do likwidacji, rz.osi=104,42
1t do likwidacji, rz.osi=104,42
proj. 1WN z r.osłonową, rz.osi=104,92
proj. 1 SN z r.osłonową, rz.osi=104,93
proj. 1 SN z r.osłonową, rz.osi=104,95
proj. 1t, rz.osi=104,88
N=-0,07
S2
S2a
Ho=1,60
Ho=1,95

P.p.=95,00

Rzędna istniejącego terenu	105,67						105,70
Rzędna projektowanego terenu	105,26						105,63
Rzędna dna proj. kanału	103,66						103,68
Zagłęb. osi względem terenu proj.	1,40						1,75
Długość odcinka	7,5						
Proj. spadek kanału, odległość	L=7,5 i=3 ‰						
Proj. średnica zewnętrzna, materiał	Dz400						
Prędkość, przepływ, wypełnienie							
Hektometr i odległości	0 0	0,9	2,1	5,2	5,9	6,6	7,5

Profil 4

Podziałka 1:100/250

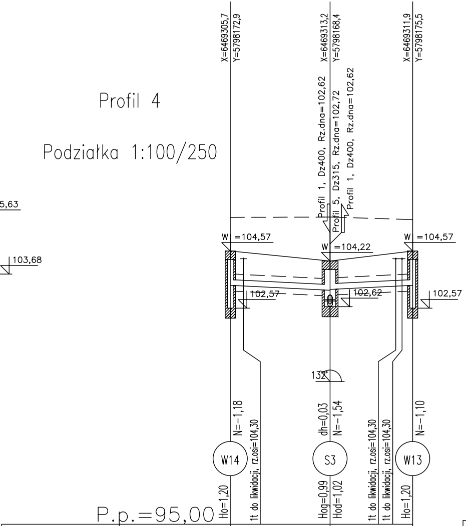
5,63
103,68
X=6469305,7
Y=5798172,9
X=6469313,2
Y=5798168,4
X=6469311,9
Y=5798175,5
Profil 1, Dz400, Rz.dna=102,62
Profil 5, Dz315, Rz.dna=102,72
Profil 1, Dz400, Rz.dna=102,62
W =104,57
W =104,22
W =104,57
102,57
102,62
102,57
132°
N=-1,18
1t do likwidacji, rz.osi=104,30
dh=0,03
N=-1,54
1t do likwidacji, rz.osi=104,30
1t do likwidacji, rz.osi=104,30
N=-1,10
W14
S3
W13
Ho=1,20
Hog=0,99
Hod=1,02
Ho=1,20

P.p.=95,00

Rzędna istniejącego terenu	105,75	105,76			105,67
Rzędna projektowanego terenu	104,57	104,22			104,57
Rzędna dna proj. kanału	103,37	103,20	103,23		103,37
Zagłęb. osi względem terenu proj.	1,10	0,92	0,89		1,10
Długość odcinka	8,73		7,23		
Proj. spadek kanału, odległość	L=8,73 i=20 ‰		L=7,23 i=20 ‰		
Proj. średnica zewnętrzna, materiał	Dz200				
Prędkość, przepływ, wypełnienie	V=0,64 m/s Q=1,23 l/s hz=2 cm		V=0,64 m/s Q=1,23 l/s hz=2 cm		
Hektometr i odległości	0	8,73		14,48	15,96

Profil 5

Podziałka 1:100/250

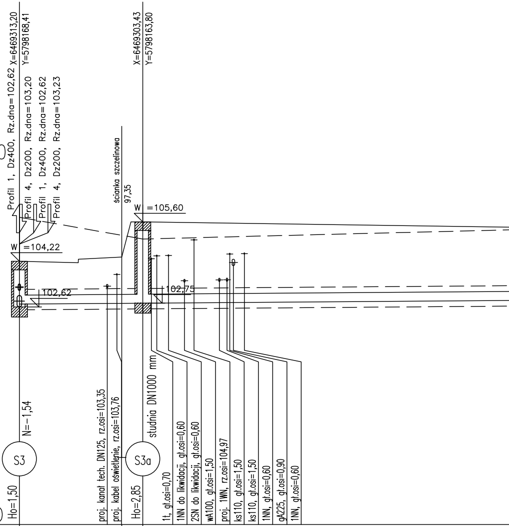
X=6469313,20
Y=5798168,41
X=6469303,43
Y=5798163,80
Profil 1, Dz400, Rz.dna=102,62
Profil 4, Dz200, Rz.dna=103,20
Profil 1, Dz400, Rz.dna=102,62
Profil 4, Dz200, Rz.dna=103,23
ścianka szczelinowa
97,35
W =105,60
W =104,22
102,62
102,75
N=-1,54
S3
S3a
studnia DN1000 mm
proj. kanał tech. DN125, rz.osi=103,35
proj. kabel oświetlenie, rz.osi=103,76
Ho=1,50
Ho=2,85
1t, gł.osi=0,70
1NN do likwidacji, gł.osi=0,60
2SN do likwidacji, gł.osi=0,60
wA100, gł.osi=1,50
proj. 1WN, rz.osi=104,97
ks110, gł.osi=1,50
ks110, gł.osi=1,50
1NN, gł.osi=0,60
gA225, gł.osi=0,90
1NN, gł.osi=0,60

P.p.=95,00

Rzędna istniejącego terenu	105,76			105,13	105,00				
Rzędna projektowanego terenu	104,22	104,29	104,37	105,60	105,60				
Rzędna dna proj. kanału	102,72				102,75				
Zagłęb. osi względem terenu proj.	1,34	1,28	1,47	2,69	2,69				
Długość odcinka	10,8					38,1			
Proj. spadek kanału, odległość	L=48,9								
Proj. średnica zewnętrzna, materiał	Dz315 PVC-U KLASY S LITE SN8								
Prędkość, przepływ, wypełnienie									
Hektometr i odległości	0		7,7	9,0	10,8	13,1	14,5	17,5	19,7

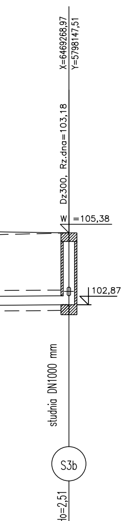
X=6469268,97
Y=5798147,51
Dz300, Rz.dna=103,18
W =105,38
102,87
studnia DN1000 mm
S3b
Ho=2,51

105,38
102,87
2,36
i=3 ‰
48,9

Profil 7

Podziałka 1:100/100

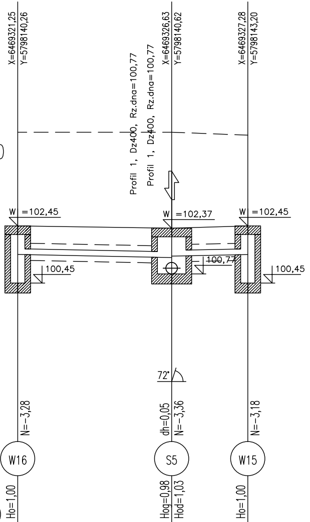
X=6469321,25
Y=5798140,26
Profil 1, Dz400, Rz.dna=100,77
Profil 1, Dz400, Rz.dna=100,77
X=6469326,63
Y=5798140,62
X=6469327,28
Y=5798143,20
W =102,45
W =102,37
W =102,45
100,45
100,77
100,45
72°
N=-3,28
dh=0,05
N=-3,36
N=-3,18
W16
S5
W15
Ho=1,00
Hog=0,98
Hod=1,03
Ho=1,00

P.p.=92,00

Rzędna istniejącego terenu	105,73		105,73			105,63
Rzędna projektowanego terenu	102,45		102,37			102,45
Rzędna dna proj. kanału	101,45		101,34	101,39		101,45
Zagłęb. osi względem terenu proj.	0,90		0,93	0,88		0,90
Długość odcinka		5,4			2,7	
Proj. spadek kanału, odległość		L=5,4 i=20 ‰			L=2,7 i=20 ‰	
Proj. średnica zewnętrzna, materiał		Dz200				
Prędkość, przepływ, wypełnienie		V=0,64 m/s, Q=1,23 l/s, hz=2 cm			V=0,64 m/s Q=1,23 l/s hz=2 cm	
Hektometr i odległości	0		5,4			8,0

Profil 8

Podziałka 1:100/

P.p.=91,

Rzędna istniejącego terenu
Rzędna projektowanego teren
Rzędna dna proj. kanału
Zagłęb. osi względem terenu
Długość odcinka
Proj. spadek kanału, odległo
Proj. średnica zewnętrzna, m
Prędkość, przepływ, wypełnie
Hektometr i odległości

100

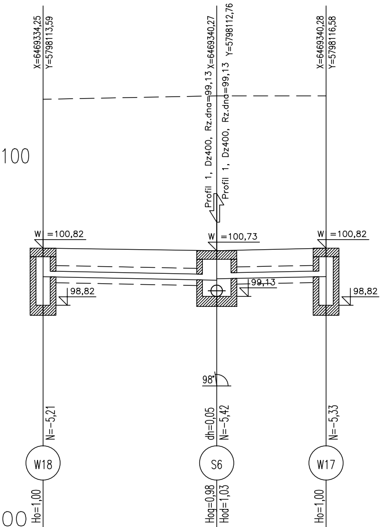
X=6469334,25
Y=5798113,59
X=6469340,27
Y=5798112,76
X=6469340,28
Y=5798116,58
Profil 1, Dz400, Rz.dna=99,13
Profil 1, Dz400, Rz.dna=99,13
W =100,82
W =100,73
W =100,82
98,82
99,13
98,82
98°
N=-5,21
dh=0,05
N=-5,42
N=-5,33
W18
S6
W17

00	Ho=1,00	Hog=0,98	Hod=1,03	Ho=1,00
	106,03	106,15		106,15
u	100,82	100,73		100,82
	99,82	99,70	99,75	99,82
proj.	0,90	0,93	0,88	0,90
	6,1		3,8	
ść	L=6,1 i=20 ‰		L=3,8 i=20 ‰	
ateriał	Dz200			
nie	V=0,64 m/s, Q=1,23 l/s, hz=2 cm		V=0,64 m/s Q=1,23 l/s hz=2 cm	
	0	6,1		9,9

Profil 9

Podziałka 1:100/250

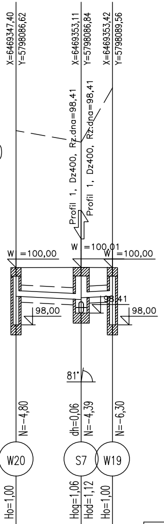
X=6469347,40
Y=5798086,62
X=6469353,11
Y=5798086,84
X=6469353,42
Y=5798089,56
Profil 1, Dz400, Rz.dna=98,41
Profil 1, Dz400, Rz.dna=98,41
W =100,00
W =100,01
W =100,00
98,00
98,41
98,00
81°
N=-4,80
dh=0,06
N=-4,39
N=-6,30
W20
S7
W19

P.p.=91,00	Ho=1,00	Hog=1,06	Hod=1,12	Ho=1,00
Rzędna istniejącego terenu	104,80	104,40		106,30
Rzędna projektowanego terenu	100,00	100,01		100,00
Rzędna dna proj. kanału	99,00	98,89	98,95	99,00
Zagłęb. osi względem terenu proj.	0,90	1,02	0,96	0,90
Długość odcinka	5,7		2,7	
Proj. spadek kanału, odległość	L=5,7 i=20 ‰		L=2,7 i=20 ‰	
Proj. średnica zewnętrzna, materiał	Dz200			
Prędkość, przepływ, wypełnienie	V=0,64 m/s Q=1,23 l/s hz=2 cm		V=0,64 m/s Q=1,23 l/s hz=2 cm	
Hektometr i odległości	0	5,7		8,4

Profil 10

Podziałka 1:100/100

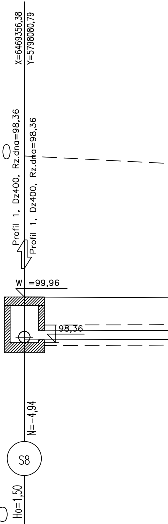
X=6469356,38
Y=5798080,79
Profil 1, Dz400, Rz.dna=98,36
Profil 1, Dz400, Rz.dna=98,36
W =99,96
98,36
N=-4,94
S8

P.p.=92,00	Ho=1,50
Rzędna istniejącego terenu	104,90
Rzędna projektowanego terenu	99,96
Rzędna dna proj. kanału	98,46
Zagłęb. osi względem terenu proj.	1,34
Długość odcinka	
Proj. spadek kanału, odległość	L=13,9
Proj. średnica zewnętrzna, materiał	
Prędkość, przepływ, wypełnienie	
Hektometr i odległości	0

Profil 11

Podziałka 1:100/100

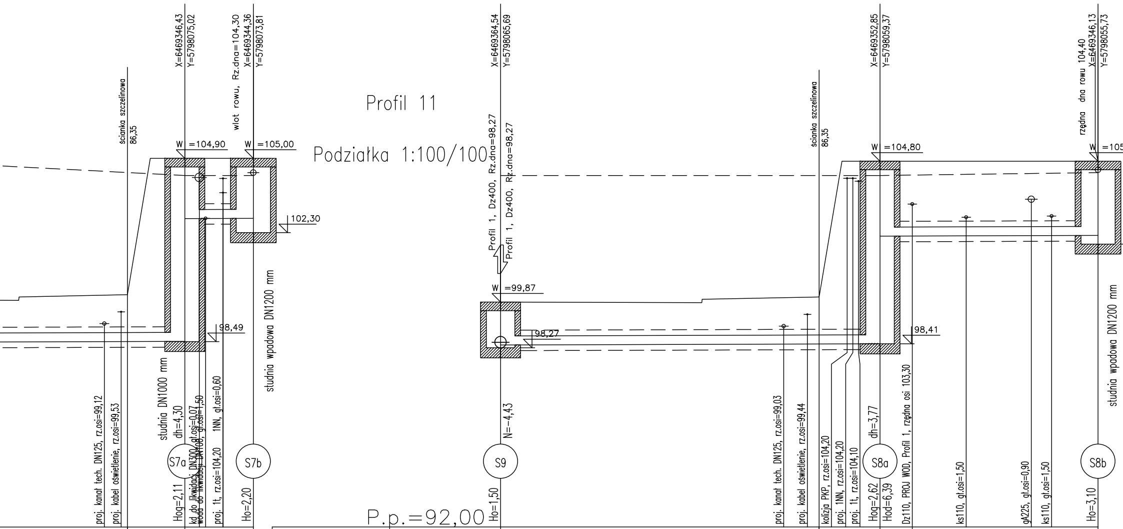

ścianka szczelinowa
86,35
X=6469346,43
Y=5798075,02
wlot rowu, Rz.dna=104,30
X=6469344,36
Y=5798073,81
W =104,90
W =105,00
102,30
98,49
studnia wpadowa DN1200 mm
studnia DN1000 mm
dh=4,30
S7a
S7b
proj. kanał tech. DN125, rz.osi=99,12
proj. kabel oświetlenie, rz.osi=99,53
Hog=2,11
kd do likwidacji DN300, gł.osi=0,07
woda do likwidacji DN100, gł.osi=1,50
proj. 1t, rz.osi=104,20
1NN, gł.osi=0,60
Ho=2,20
X=6469364,54
Y=5798065,69
Profil 1, Dz400, Rz.dna=98,27
Profil 1, Dz400, Rz.dna=98,27
W =99,87
98,27
N=-4,43
S9
Ho=1,50
P.p.=92,00
ścianka szczelinowa
86,35
X=6469352,85
Y=5798059,37
W =104,80
98,41
proj. kanał tech. DN125, rz.osi=99,03
proj. kabel oświetlenie, rz.osi=99,44
kolizja PKP, rz.osi=104,20
proj. 1NN, rz.osi=104,20
proj. 1t, rz.osi=104,10
dh=3,77
S8a
Hog=2,62
Hod=6,39
Dz110, PROJ WOD, Profil 1, rzędna osi 103,30
ks110, gł.osi=1,50
gA225, gł.osi=0,90
ks110, gł.osi=1,50
rzędna dna rowu 104,40
X=6469346,13
Y=5798055,73
W =105
studnia wpadowa DN1200 mm
S8b
Ho=3,10

			104,40		104,30			104,30
99,95 100,05			100,13	104,90	104,90			104,90
					98,49	102,79		102,80
1,30 1,42			1,48	6,25	6,25	1,95		2,04
11,5						2,4		
								i=3 ‰
Dz315								
	8,7	9,3			11,5	12,0	12,8	13,9

Rzędna istniejącego terenu	104,30				104,30		104,30	104,31				104,40
Rzędna projektowanego terenu	99,87	99,97 99,85			100,05	104,80	104,80					104,80
Rzędna dna proj. kanału	98,37						98,41 102,18	102,18				102,20
Zagłęb. osi względem terenu proj.	1,34	1,30 1,42			1,49	6,24	6,23 2,46	2,46				2,64
Długość odcinka							1,1	6,5				
	13,3						7,6					
Proj. spadek kanału, odległość	L=20,9											i=3 ‰
Proj. średnica zewnętrzna, materiał	Dz315											
Prędkość, przepływ, wypełnienie												
Hektometr i odległości	0		9,9	10,8		12,1	13,3	14,4	16,3	18,6	19,3	20,9

Profil 12

Podziałka 1:100/250

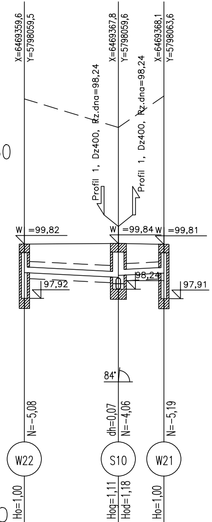
5,00
101,90
X=6469359,6
Y=5798059,5
X=6469367,8
Y=5798059,6
X=6469368,1
Y=5798063,6
Profil 1, Dz400, Rz.dna=98,24
Profil 1, Dz400, Rz.dna=98,24
W =99,82
W =99,84
W =99,81
97,92
98,24
97,91
84°
N=-5,08
dh=0,07
N=-4,06
N=-5,19
W22
S10
W21

P.p.=90,00	Ho=1,00		Hog=1,11	Hod=1,18		Ho=1,00
Rzędna istniejącego terenu	104,90		103,90			105,00
Rzędna projektowanego terenu	99,82		99,84			99,81
Rzędna dna proj. kanału	98,82		98,66	98,73		98,81
Zagłęb. osi względem terenu proj.	0,90		1,08	1,01		0,90
Długość odcinka		8,23			3,99	
Proj. spadek kanału, odległość		L=8,23 i=20 ‰			L=3,99 i=20 ‰	
Proj. średnica zewnętrzna, materiał		Dz200				
Prędkość, przepływ, wypełnienie		V=0,64 m/s Q=1,23 l/s hz=2 cm			V=0,64 m/s Q=1,23 l/s hz=2 cm	
Hektometr i odległości	0		8,23			12,22

Profil 13

Podziałka 1:100/100

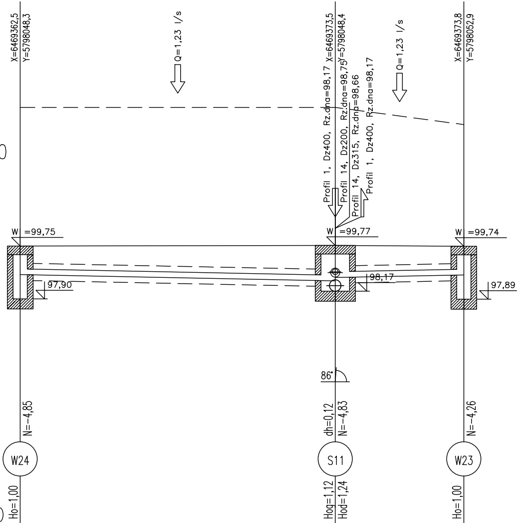
X=6469362,5
Y=5798048,3
Q=1,23 l/s
X=6469373,5
Y=5798048,4
Q=1,23 l/s
X=6469373,8
Y=5798052,9
Profil 1, Dz400, Rz.dna=98,17
Profil 14, Dz200, Rz.dna=98,75
Profil 14, Dz315, Rz.dna=98,66
Profil 1, Dz400, Rz.dna=98,17
W =99,75
W =99,77
W =99,74
97,90
98,17
97,89
86°
N=-4,85
dh=0,12
N=-4,83
N=-4,26
W24
S11
W23

P.p.=90,00	Ho=1,00		Hog=1,12	Hod=1,24		Ho=1,00
Rzędna istniejącego terenu	104,60		104,60			104,00
Rzędna projektowanego terenu	99,75		99,77			99,74
Rzędna dna proj. kanału	98,75		98,53	98,65		98,74
Zagłęb. osi względem terenu proj.	0,90		1,14	1,02		0,90
Długość odcinka		11,03			4,50	
Proj. spadek kanału, odległość		L=11,03 i=20 ‰			L=4,50 i=20 ‰	
Proj. średnica zewnętrzna, materiał		Dz200				
Prędkość, przepływ, wypełnienie		V=0,64 m/s, Q=1,23 l/s, hz=2 cm			V=0,64 m/s Q=1,23 l/s hz=2 cm	
Hektometr i odległości	0		11,03			15,53

SMP Projektanci Sp. z o.o. Sp. k.
ul. Głuchowska 1
60-101 Poznań
www.smp.poznan.pl
e-mail: biuro@smp.poznan.pl
tel. 61 861 96 36, fax. 61 861 06 44
NIP 779-23-71-246 REGON 301375359

Inwestor:
Gmina Września
ul. Ratuszowa 1, 62-300 Września

Nazwa inwestycji:

Budowa układu drogowego w ciągu ulicy Działkowców we Wrześni wraz z budową wiaduktów kolejowych - tuneli pod liniami kolejowymi nr 281 i 808

Branża: WOD.-KAN.

Stadium dokumentacji: PB/PW

Stanowisko	Imię i nazwisko	Nr uprawnień specjalność	Podpis
Projektant	inż. Agnieszka Rak	SLK/1159/PWOS/06 specjalność instalacyjna	
Opracował	mgr inż. Paweł Noga		Noga
Sprawdzający	mgr inż. Agnieszka Pach	7131-7132/137/PW/2002 specjalność instalacyjna	

Tytuł rysunku:

Profil podłużny

Nr 3.2

Nr umowy: WIK.ZP.272.10.29.2018

Data opracowania: 04/2019

Skala: -